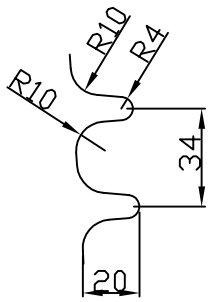

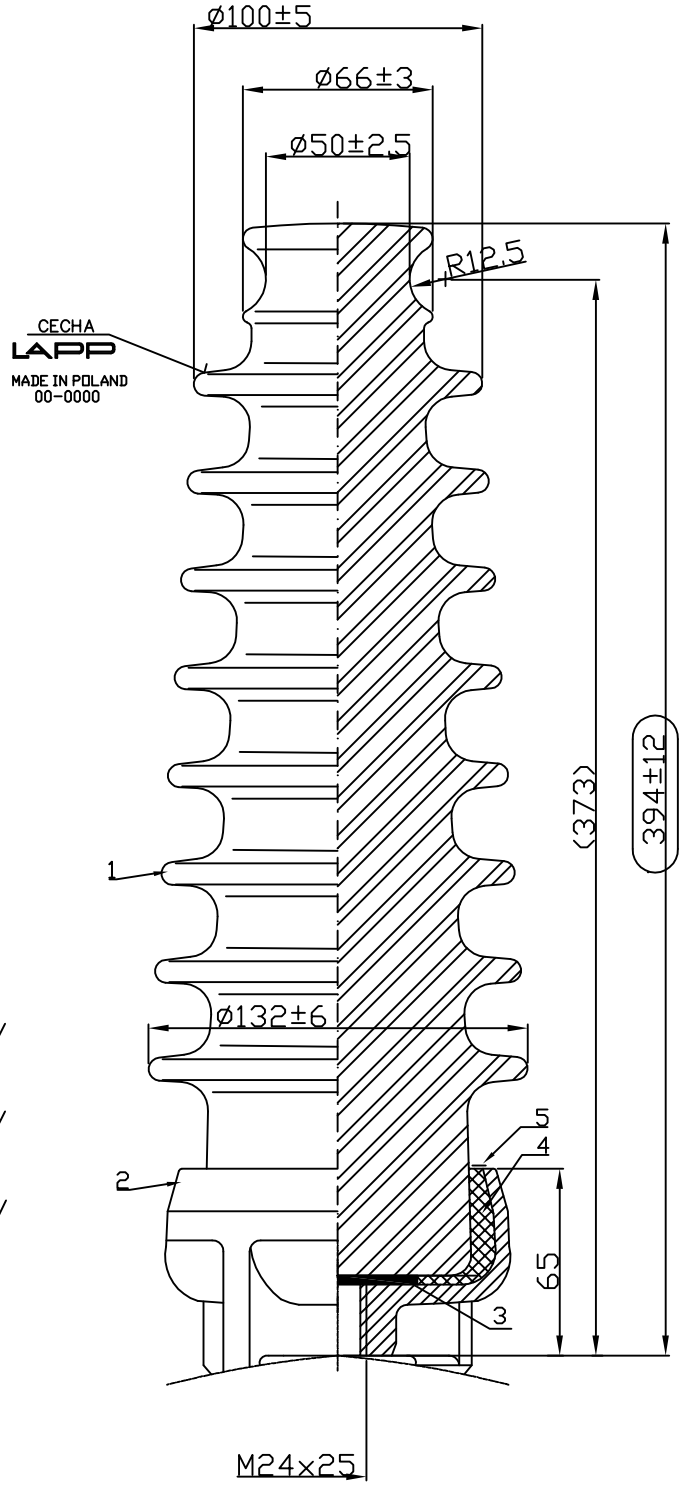

I.Parametry mechaniczne:
Mechanische Parameter:

1.Wytrzym.mech.na zginanie: 7,5 kN
Biegenenngrenzkraft

II.Parametry elektryczne:
Electrische Parameter:

1.Napięcie probiercze udarowe piorunowe: 250 kV
Blitzstossstehspannung:

2.Napięcie wytrzym.przem. pod deszczem: 95 kV
Regenstehwechselspannung:

3.Max. napięcie robocze: 52 kV
Max. Betriebsspannung:

4.Nominalna droga upływu: 500 mm
Nennkriechweg:

5.Minimalna droga upływu: 478 mm
Mindestnennkriechweg:

–Badanie kontr.–odb. wg PN–EN 60383
Pruefungen und abnehmen nach PN-EN 60383

–Kontrola wymiarów
Kontrolle der Abmessungen

Teil	Zust	Benennung/Opis	Zeichnungen/Nr.rys	Material und Norm/Materiał i norma
5	x	Oberflaeflachenschutzkleber/Zabezp.pow.spoiwo		Bitumen
4	x	Schwefelzement/Spoiwo siarkowe		TS PN/E-30000
3	1	Scheibe / Podkładka		Asphaltpapier /papa asfaltowa
2	1	Armatur M-270 / Okucie M-270		EN-GJMW 450-7 feuerverzinkt/cynkowane
1	1	Porzellan / Porcelana		Glasur braun/szkliwo brązowe C130 IEC 672-3

Toleranz/Tolerancja DIN 406980 T1

Maßstab / Skala 1:1

Gewicht / Waga /kg/ 9

	Datum/Data	Name/Nazwisko	Signatur/Podpis
Konstr. Konstr.			
Erst. Kreślił	27.11.15r	M.Faliński	
Gepr. Sprow.	28.11.15r	A.Januszkiewicz	
Gepr. Zatwier.		P.Bachryj	

Name des Isolators/ Nazwa izolatora:

Izolator liniowy na 52kV

Freileitungsisolator auf 52kV

LAPP INSULATORS

Rysunek wyk.wg: Zeichnungen nach 212377

JE15P0221

NR.OF. JE15/1993

NR.F. 3085.1.Br.A

Zust	Mitteilung/Zmiana	Name/Nazwisko	Datum/Data
1	1252	A.Januszkiewicz	22.08.17r

JE15-1993